hepia
Haute école du paysage, d'ingénierie et d'architecture de Genève

Hes·so
Haute Ecole Spécialisée de Suisse occidentale

Filière Génie Mécanique
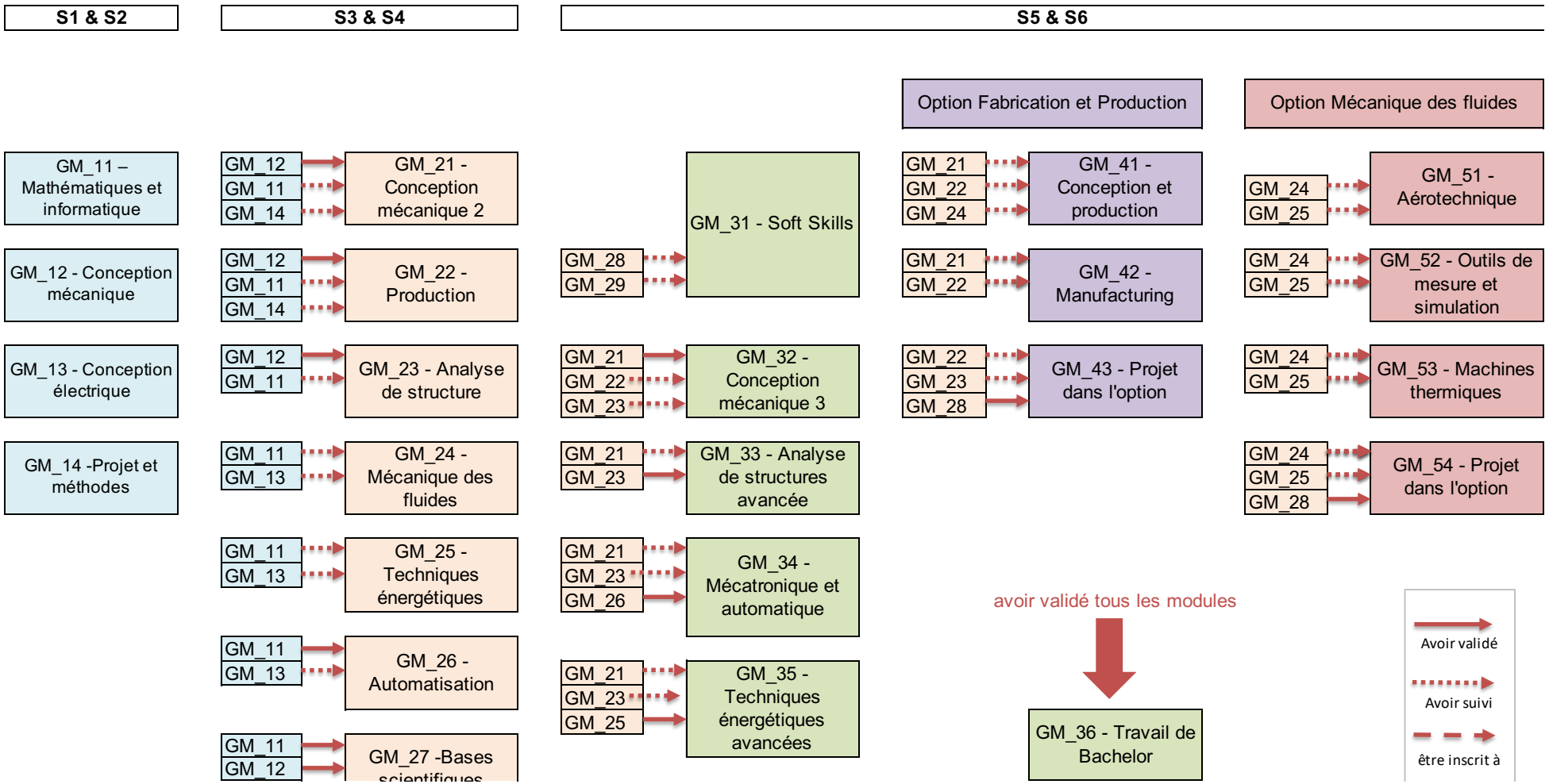
Dépendances inter-modules - Plein Temps - 2022/2023